HRS50A50-03ACB03

STRADA · وحدة LED 3

كشاف أرضي

وحدة إنارة للمجوهرات

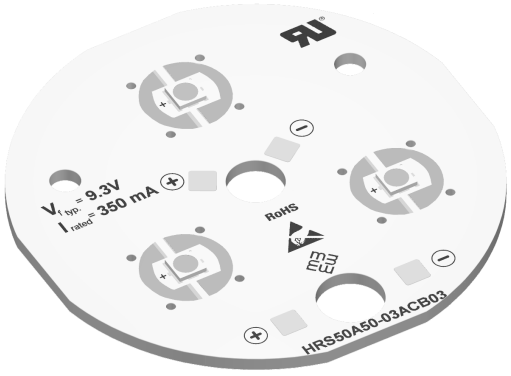

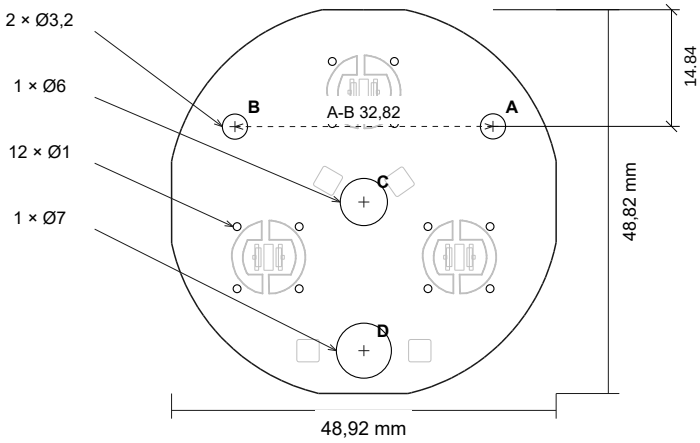

350 mA (قطعة واحدة)

اللون	الجهد (قطعة واحدة)	القدرة (قطعة واحدة)	التدفق الضوئي (قطعة واحدة)	الفعالية
2950 K	9–9.6 V	3.15–3.36 W	540–600 lm	161–190 lm/W
4000 K	9.3–9.9 V	3.25–3.46 W	570–630 lm	165–194 lm/W
6000–6500 K	9.3–9.9 V	3.25–3.46 W	570–630 lm	165–194 lm/W
كهرماني	9–9.6 V	3.15–3.36 W	270–300 lm	80–95 lm/W
فيروزي	9.3–9.9 V	3.25–3.46 W	570–630 lm	165–194 lm/W
أخضر	8.4–8.7 V	2.94–3.04 W	210–240 lm	69–82 lm/W
أزرق	9.3–9.9 V	3.25–3.46 W	75–75 lm	22–23 lm/W
أحمر	8.7–9.3 V	3.04–3.25 W	60–90 lm	18–30 lm/W

البيانات التقنية

رمز المنتج	HRS50A50-03ACB03
التشغيل / التوصيل (قطعة واحدة)	تيار ثابت · 350 mA/LED · 3S
الجهد / القدرة (قطعة واحدة)	9.3–9.9 V / 3.25–3.46 W
لوحة الدائرة / السماكة	ألمنيوم · 1.6 mm
درجات الأبيض / CRI	الأبيض: Step-3 · 80 CRI
زاوية الإضاءة / تجانس اللون	120° · الأبيض: Step-3 · 80 CRI
العمر التشغيلي	40,000 · L80B10C1 ساعة
التعتيم	مع مشغل تيار ثابت متوافق
المقاومة / الموصل	دون مقاومات / موصلات

المكونات / الحرارة		البيانات الميكانيكية	
نمط نقاط اللحام / LED	Lumenson L3030	الأبعاد الفعلية	48.92 × 48.82 mm
درجة حرارة تشغيل LED	–30 … +75 °C	لوحة الدائرة / السماكة	ألمنيوم · 1.6 mm
المقاومة / الموصل	لحام مباشر · 2 × (+/–)	الفتحات / LED	3 LED
درجات الأبيض / CRI	الأبيض: Step-3 · 80 CRI	فتحات التثبيت / العدسة	12 × Ø1 · 2 × Ø3.2 · 1 × Ø6 · 1 × Ø7
λ / CCT	1600–1800 K; 490–495 / 520–525 / 450–460 / 620–630 nm	الفتحات الأخرى / التقسيم	قطعة واحدة · دون شق V

زاوية شدة **50%**



≈ 118°

I / Imax = 0.5

الزاوية / الشدة النسبية

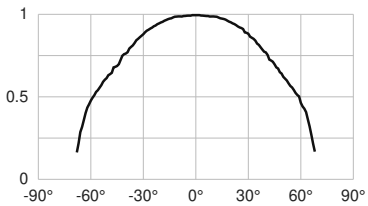

التوزيع القطبي

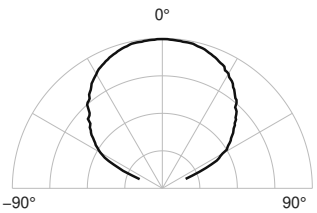

منحنى LED أبيض من GS3030 ص10: مرجع توضيحي للخيارات الملونة، وليس قياس الوحدة أو العدسة.

مجموع قيم ملصقات البكرات مع افتراض اختبار 350 mA؛ دون خسائر الحرارة والبصريات، ولا ضمان لحد أدنى للتدفق. البيانات من كتالوج LMW؛ حرارة LED ليست قياس Tc للوحة.