Çim spot

Kuyumcu armatürü

HRS50A50-03ACB03

STRADA · 3 LED MODÜL

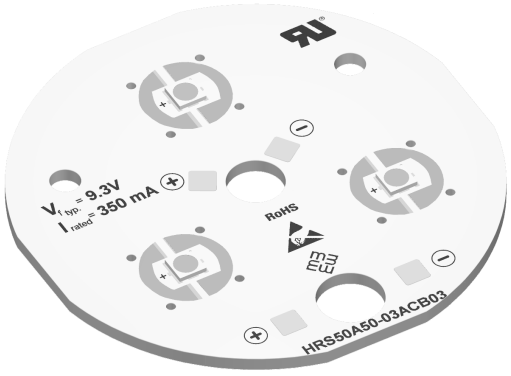

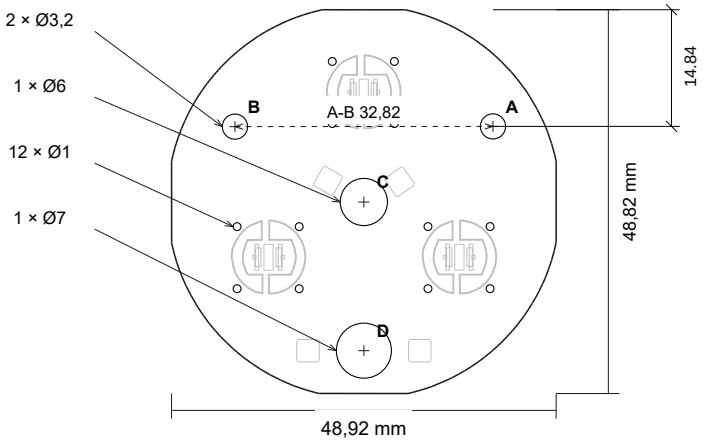

350 mA (1 adet)

Renk	Voltaj (1 adet)	Güç (1 adet)	Işık akısı (1 adet)	Verim
2950 K	9–9.6 V	3.15–3.36 W	540–600 lm	161–190 lm/W
4000 K	9.3–9.9 V	3.25–3.46 W	570–630 lm	165–194 lm/W
6000–6500 K	9.3–9.9 V	3.25–3.46 W	570–630 lm	165–194 lm/W
Amber	9–9.6 V	3.15–3.36 W	270–300 lm	80–95 lm/W
Turkuaz	9.3–9.9 V	3.25–3.46 W	570–630 lm	165–194 lm/W
Yeşil	8.4–8.7 V	2.94–3.04 W	210–240 lm	69–82 lm/W
Mavi	9.3–9.9 V	3.25–3.46 W	75–75 lm	22–23 lm/W
Kırmızı	8.7–9.3 V	3.04–3.25 W	60–90 lm	18–30 lm/W

Teknik Veri

Üretim kodu	HRS50A50-03ACB03
Çalışma / bağlantı (1 adet)	Sabit akım · 3S · 350 mA/LED
Voltaj / Güç (1 adet)	9.3–9.9 V / 3.25–3.46 W
PCB / kalınlık	Alüminyum · 1,6 mm
Beyaz renkler / CRI	Beyaz: CRI 80 · Step-3
Işık açısı / renk tutarlılığı	120° · Beyaz: CRI 80 · Step-3
Hizmet ömrü	L80B10C1 · 40.000 saat
Dimleme	Uygun sabit akım sürücü ile
Direnç / konnektör	Direnç / konnektör yok

Mekanik veriler		Komponent / sıcaklık	
Gerçek boyutlar	48.92 × 48.82 mm	LED / ayak izi	Lumenson L3030
PCB / kalınlık	Alüminyum · 1,6 mm	LED çalışma sıcaklığı	–30 … +75 °C
LED / delikler	3 LED	Direnç / konnektör	Doğrudan lehim · 2 × (+/–)
Montaj / lens delikleri	12 × Ø1 · 2 × Ø3.2 · 1 × Ø6 · 1 × Ø7	Beyaz renkler / CRI	Beyaz: CRI 80 · Step-3
Diğer delikler / bölünme	Tek parça · V-cut yok	λ / CCT	1600–1800 K; 490–495 / 520–525 / 450–460 / 620–630 nm

Polar dağılım

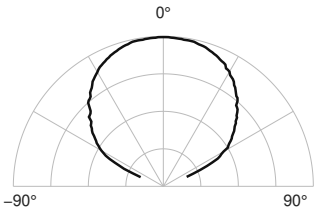

Açı / bağıl şiddet

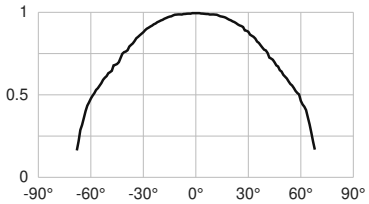

%50 şiddet açısı



≈ 118°

I / Imax = 0.5

GS3030, s.10 beyaz LED eğrisi: renkli seçenekler için temsili referans; modül/lens ölçümü değildir.

Etiket toplamları; 350 mA test noktası varsayımı. Sıcaklık/optik kayıplar hariç; minimum akı garantisi değildir. Beyanlar LMW kataloğundan; LED sıcaklığı kart Tc ölçümü değildir.

modulux